SECCION TIPO DE SEMAFORIZACIÓN BAJO CALZADA CON 3 TUBOS

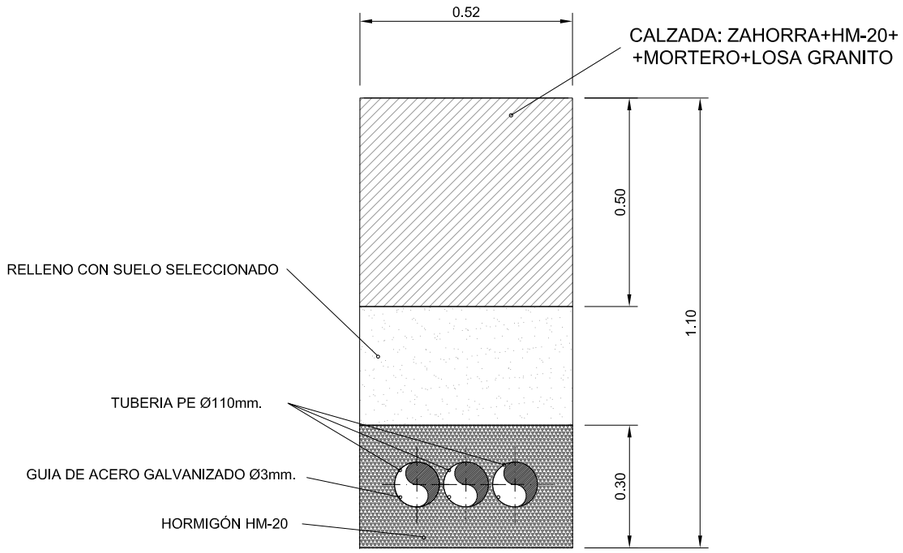

SECCION TIPO DE SEMAFORIZACIÓN BAJO ACERA

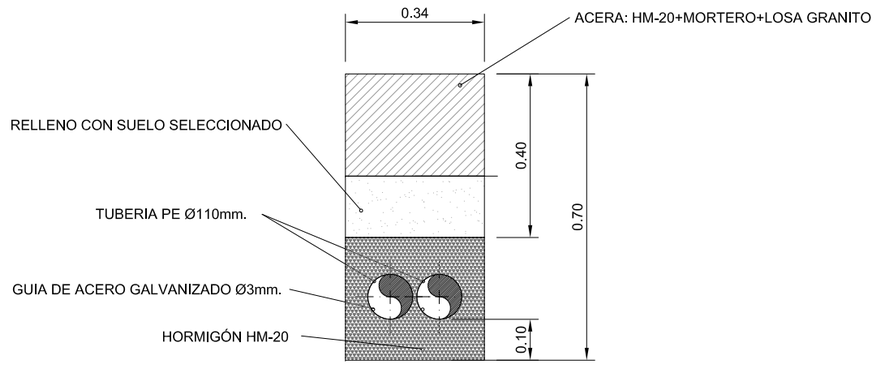

SECCION TIPO DE SEMAFORIZACIÓN BAJO CALZADA CON 2 TUBOS

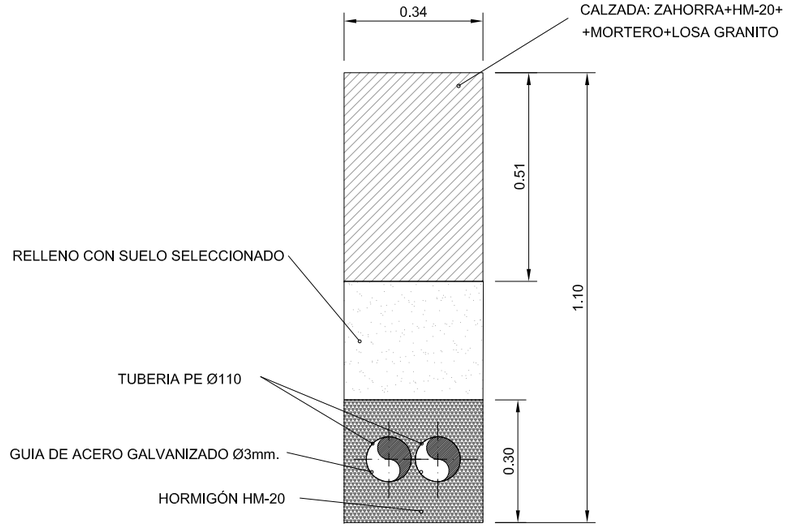

ARQUETA DE PASO

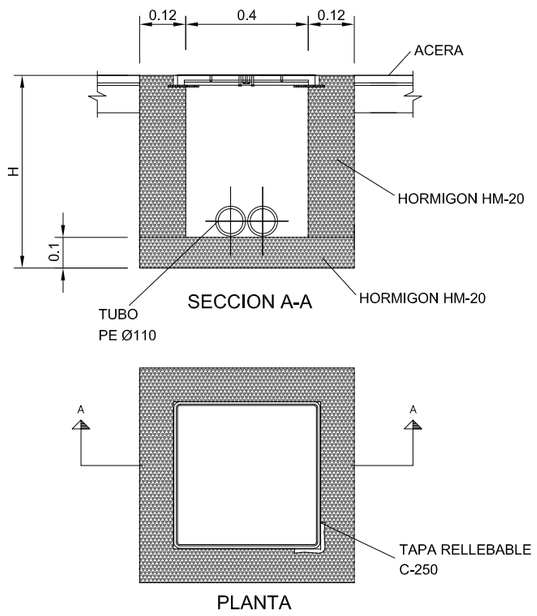

ARQUETA DE CRUCE

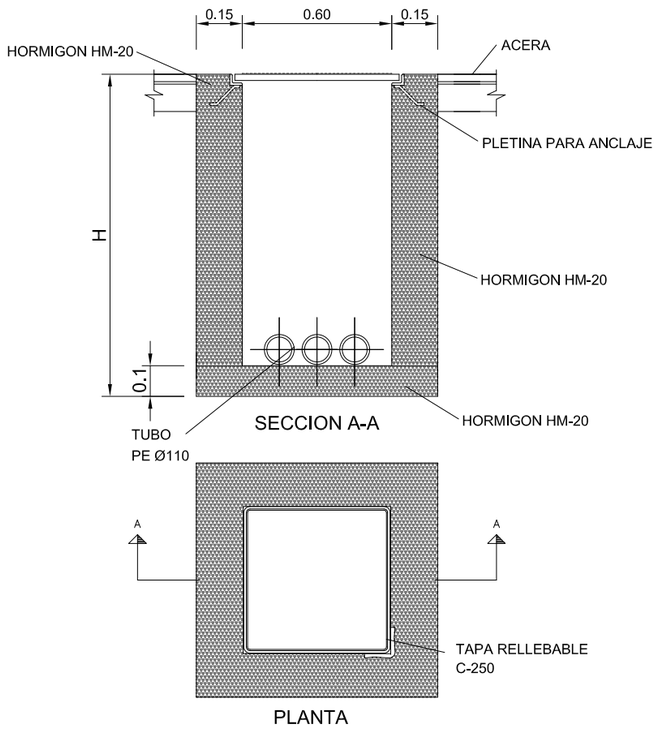

Proyecto HUMANIZACIÓN AVDA. HISPANIDAD (ENTRE GRAN VÍA Y ZAMORA) VIGO (PONTEVEDRA)	PLANO nº **9.2** **DETALLES DE SEMAFORIZACIÓN**	DIRECTOR DEL PROYECTO Alvaro Crespo Casal
Abril 2013		EQUIPO REDACTOR María Ferreiro Núñez Ingeniera de Caminos
CONCELLERÍA DE FOMENTO · CONCELLO DE VIGO	ESCALA E: 1/15 0 m · 0.15 m · 0.30 m	ingenia proyectos técnicos